Domovská železniční správa: **ZSSK**
Oblastná správa depa **Bratislava**

List číslo : **003**
Platí od : **13.12.2020**
Oprava číslo:
Nahrazuje:

Poznámky:

Druh vlaků: **Ex,Sv**

Turnusová skupina: **312**

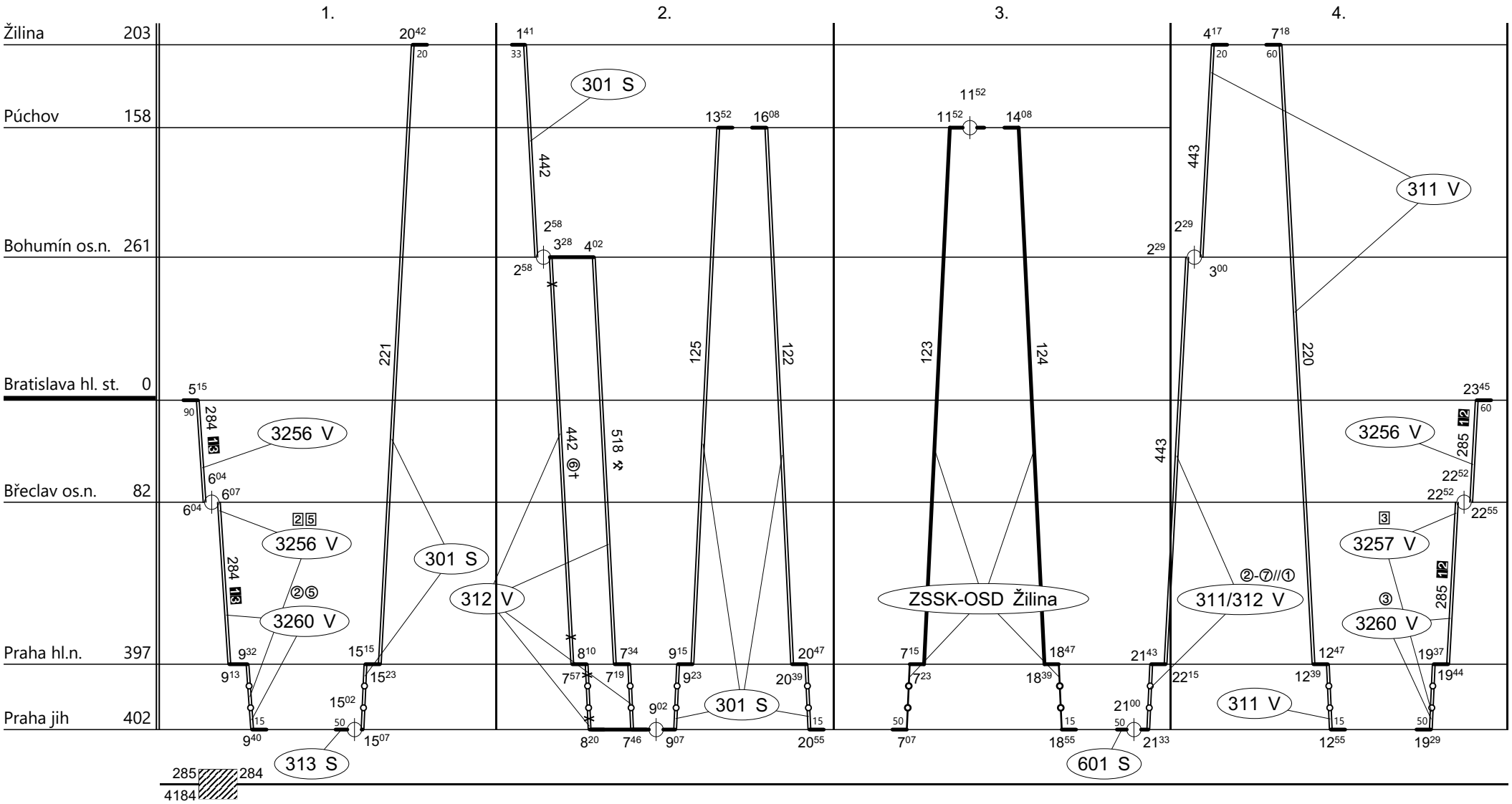

Vozidlo řady: **350 ZSSK** Počet: **4** Průměrný denní běh vozidla: **1046 / 11** km Zpracovatel: Ředitel oblastního centra provozu:

Potřeba strojvedoucích: **%** Denní průměr prázdných jízd: **0** km **Rektor 720 797 039**